Flujo de aire en equipo

RollAir

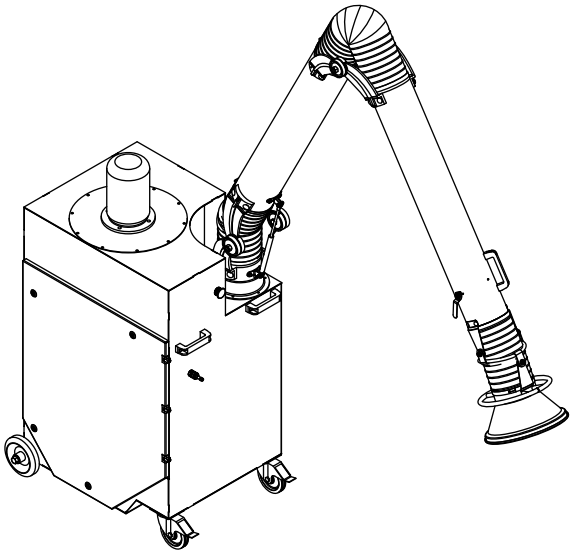

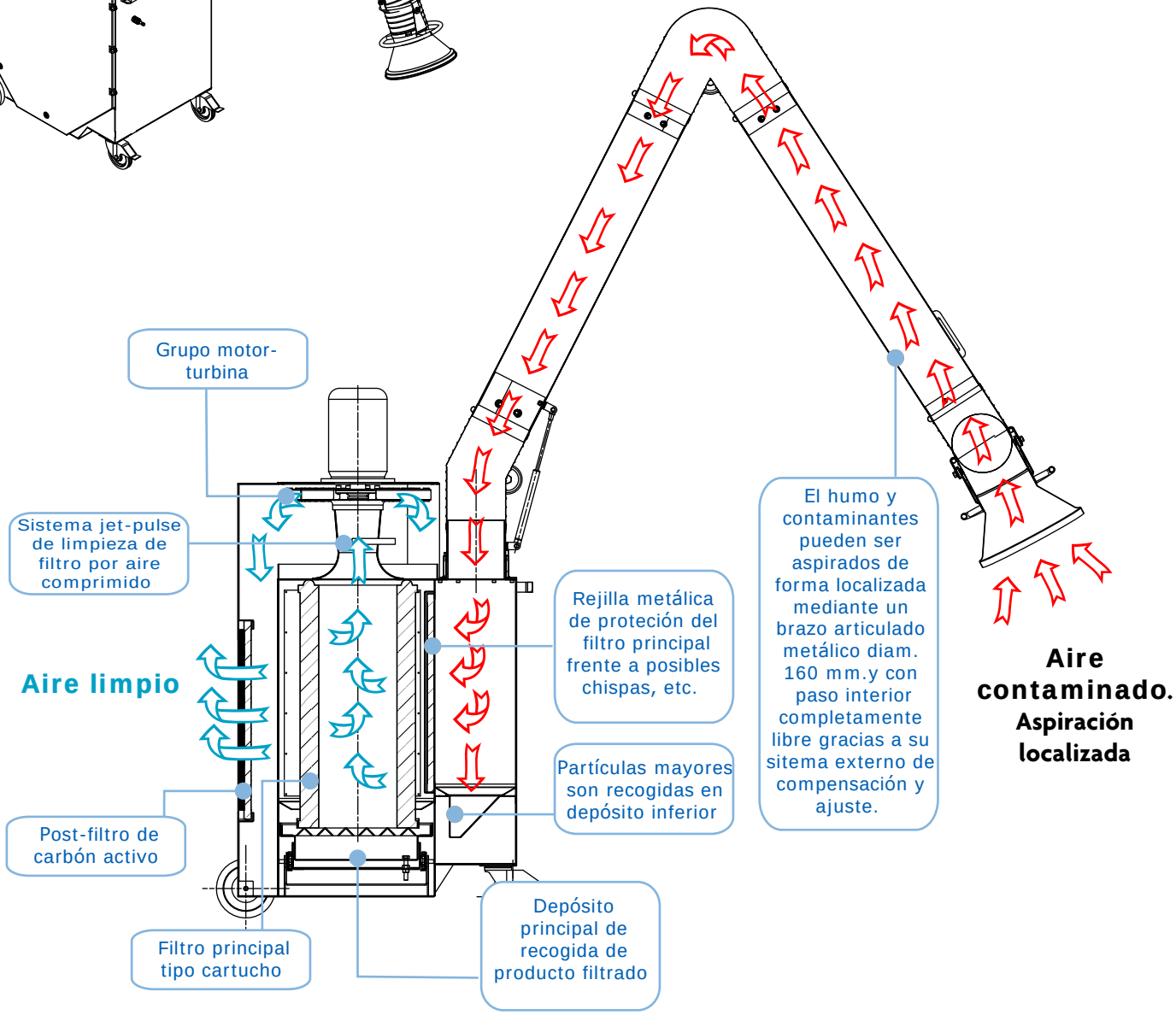

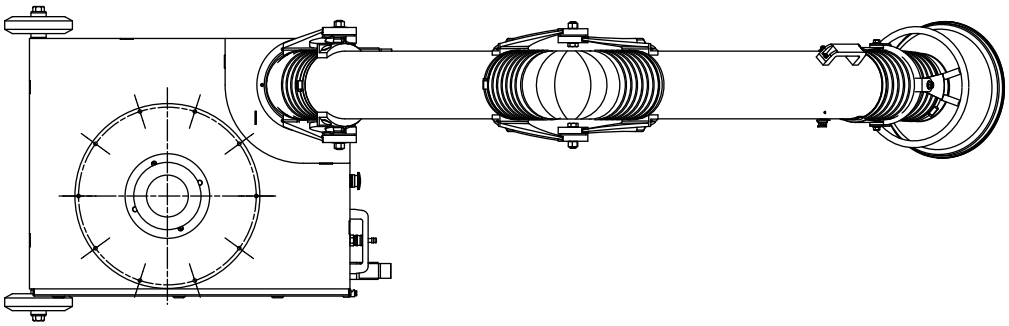

Este dibujo está protegido por copyright. Queda reservado el derecho de modificación sin previo aviso.
www.iberclean.com